バスケットボール

責任者　吉 田 知 之（城西中）

1 期　　日　　令和6年10月16日(水)･17日(木)･18日(金)

2 会　　場　　16日　松山市総合コミュニティセンター　A・B・C（サブ）コート
　　北条スポーツセンター　D・E コート
　　17日　松山市総合コミュニティセンター　A・B コート
　　北条スポーツセンター　D・E コート
　　18日　松山市総合コミュニティセンター　A・B コート

3 試合開始時刻　　16日　松山市総合コミュニティセンター　9:30　北条スポーツセンター　9:30
　　17日　松山市総合コミュニティセンター　9:00　北条スポーツセンター　9:00
　　18日　松山市総合コミュニティセンター　9:30

4 組み合わせ

男　子

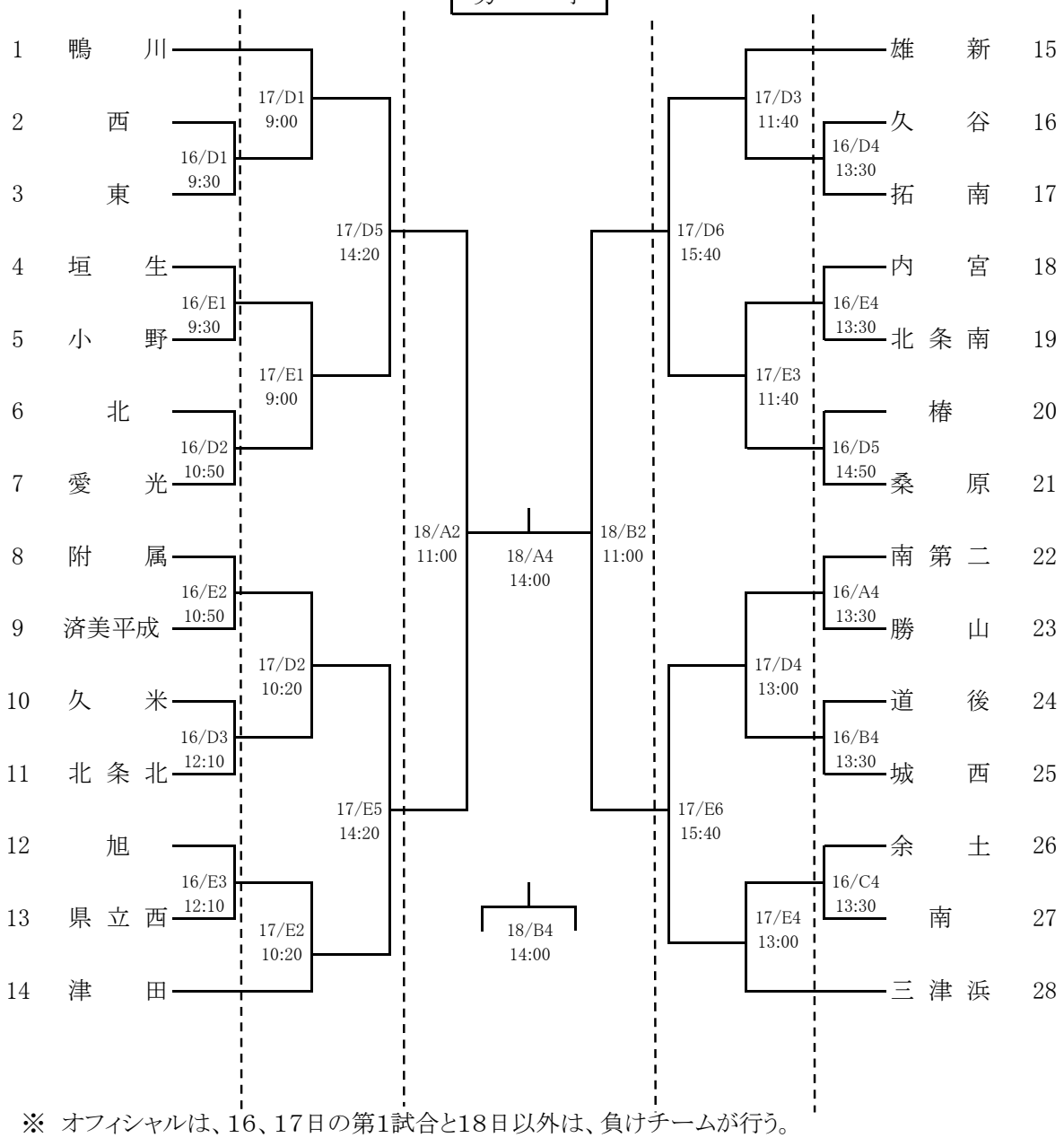

※ オフィシャルは、16、17日の第1試合と18日以外は、負けチームが行う。